IL GIOIELLIERE





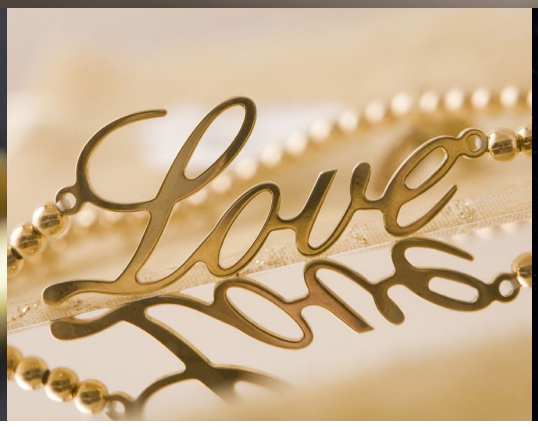



GRAVOTECH
by BRADY

M20 X ONE

STAZIONI DI INCISIONE

M20 X JEWEL

BEST SELLER

SOLUZIONE PER IL PUNTO VENDITA PER ANELLI E BRACCIALI

COMPATTA

- Perfetta per essere integrata in un negozio.
- Facile da trasportare.

FACILE

- Completamente chiusa, nessun accesso al meccanismo.
- Nessuna conoscenza tecnica richiesta.

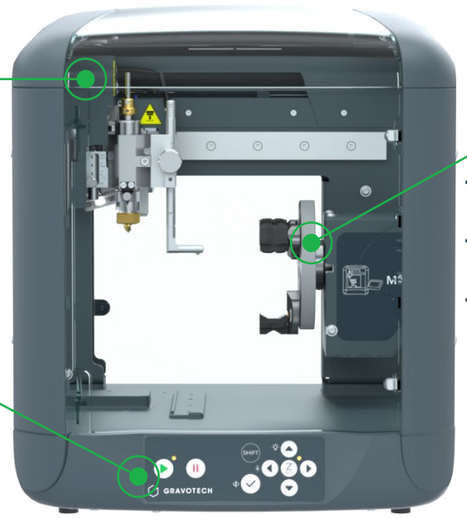

PULITA E SILENZIOSA

- Incisione a diamante: nessuna scheggiatura.
- Pochissima o nessuna polvere o trucioli metallici.
- Nessun mandrino rotante quindi nessun rumore.

L x P x A: 368 x 350 x 363 mm

17 kg

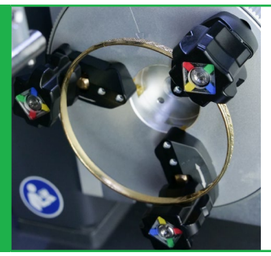

GANASCE MULTIPROFILO INNOVATIVE

Questo dispositivo è dotato di 3 ganasce che consentono l'incisione interna ed esterna di anelli e bracciali. Scegli tra i 4 colori in base al diametro e alla forma dell'oggetto da incidere.

Questa caratteristica Gravotech unica faciliterà il tuo lavoro quotidiano.

LA PIÙ VENDUTA STAZIONE DI INCISIONE ROTANTE

AFFIDABILE

- Gestione della velocità di rotazione del mandrino per adattarsi ai diversi materiali
- Macchina resistente fatta per durare decenni!
- Macchina per il taglio e l'incisione, tutto in uno.



VERSATILE

- Dispositivo rotante per anelli, bracciali, bicchieri e penne.
- Incidi e taglia tutti i materiali.
- Numerosi accessori disponibili: dime, raccoglitore di trucioli, tavoletta, frese, Dedicace™, ecc.



FACILE DA USARE

- Processo di incisione passo dopo passo
- Gestione delle code di incisione

L x P x A: 368 x 350 x 363 mm
(escluso lo schermo)

19.5 kg



INCISIONE PROFONDA SU ANELLI

Questo accessorio si adatta ai diametri degli anelli da 12 a 24 mm. È progettato per tenere saldamente in posizione gli anelli e supportare la pressione creata dall'incisione profonda.

I passaggi di marcatura profonda e di incisione ripetuta sono molto puliti e precisi anche sui materiali più duri.













WELASE™ STAZIONI LASER LW2

SCOPRI NUOVE POSSIBILITÀ

VELOCE

- Incidi un nome in meno di un secondo.
- Stesso laser per marcare e tagliare.
- È richiesta una formazione limitata.

INTUITIVA

- Non è necessario alcun bloccaggio.
- Impostazioni e posizionamento facili.
- Compatibile con tutti i software di grafica/design.

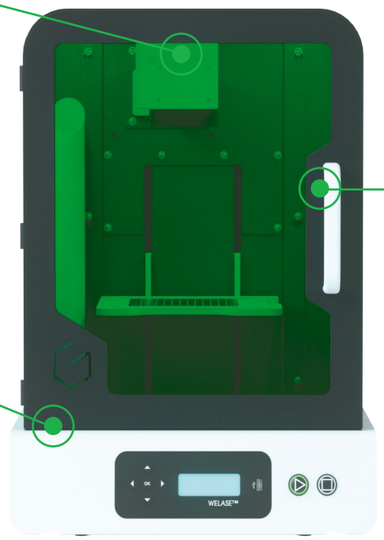

ELEGANTE DESIGN

- 3 grandi finestre per un'esperienza cliente eccezionale.
- Spiccata estetica per attirare la curiosità.
- Massima sicurezza - Classe 1, non sono necessari occhiali.

L x P x A: 450 x 560 x 610 mm

42 kg

FOCUS SUL TAGLIO DEI METALLI

Espandi le tue possibilità creative con il nostro metodo di taglio oscillante.

Questa modalità di taglio a spirale può modulare la messa a fuoco del raggio laser per tagliare in modo più efficiente, più sottile o più spesso.

Disponibile su WeLase™ e LW2

AUMENTA LA TUA PRODUTTIVITÀ

INTELLIGENTE

- Stesso laser per marcare e tagliare.
- Compatibile con tutti i software di grafica/design.

PERFORMANTE

- Ampia area di lavoro: marcatura pezzi di grandi dimensioni o produzione intensiva e in serie.
- Ampia area di marcatura.
- Notifica per ogni fine ciclo.



FACILE DA USARE

- Schermo tattile
- Porta automatizzata
- Programmabile: nessun rischio di errore.

L x P x A: 600 x 622 x 772 mm

60 kg



FOCUS SULLE SORGENTI LASER

WeLase™ e LW2 sono disponibili con diverse sorgenti laser, tra cui:

Fibra e MOPA: Potenza e versatilità per la marcatura di superfici, l'incisione profonda e il taglio.

Ibrido e verde: Incisione fine che crea poca polvere (meno o nessuna pulizia necessaria) e nessuna finitura o trattamento dopo l'incisione. La marcatura può apparire in diverse possibilità di resa, dal nero al bianco.





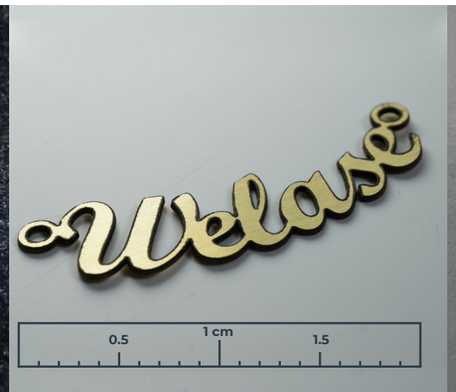







ACCESSORI

MECCANICA

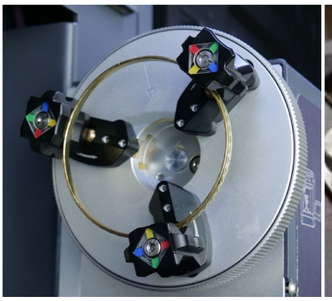

Dispositivo rotante



Dima di taglio



Gel per incisione

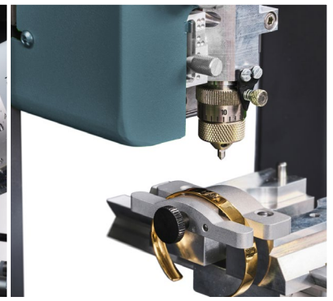

Dime e dispositivi di fissaggio

LASER

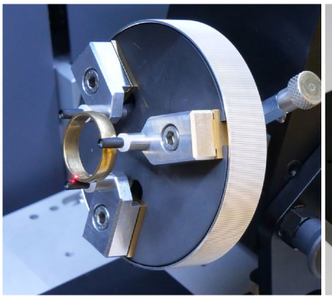

Dispositivo rotante

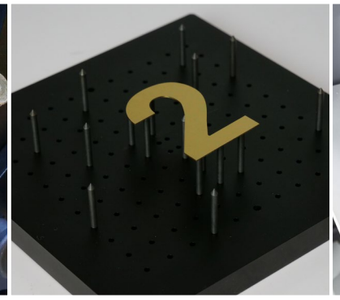

Tavolo da taglio

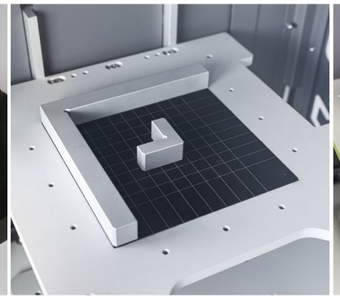

Fissaggi facili senza morsetti

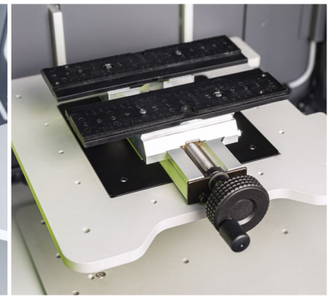

Dime e dispositivi di fissaggio

ALTRI ACCESSORI



Raccoglitore di trucioli
Rotary e laser



Depuratore
Laser



Tavoletta Dedicace™
Rotary e laser



Trolley da trasporto
Rotary e laser

PROPRIETÀ TECNICHE



M20 X ONE



M20 X JEWEL



WELASE™



LW2

		M20 X ONE	M20 X JEWEL	WELASE™	LW2
	Tecnologia	Diamante	Diamante e fresa	Laser a fibra, ibrido, MOPA o verde	Laser a fibra, ibrido, MOPA o verde
	Area di incisione	x	100 x 100 mm	110 x 110 mm	Fino a 205 x 205 mm
	Taglio	No	Oro, argento e ottone	Metalli preziosi (Oro, argento) e ottone, acciaio, ecc. fino a 1 mm	Metalli preziosi (Oro, argento) e ottone, acciaio, ecc. fino a 1 mm
Anelli incisione (mm)	**Interno**	ø 12 - 25 con utensile diamantato	ø 12.5 - 24 con utensile diamantato	Con dispositivo rotante opzionale : ø 5 - 70 Morbido, profondo e contrastato incisione (mm)	Con dispositivo rotante opzionale : ø 5 - 80 Morbido, profondo e contrastato incisione (mm)
Anelli incisione (mm)	**Esterno**	ø 14 - 25 con utensile diamantato	ø 12.5 - 27 con utensile diamantato o fresa		
Bracciali incisione (mm)	**Interno**	ø 45 - 80 con utensile diamantato	ø 45 - 80 con utensile diamantato		
Bracciali incisione (mm)	**Esterno**	ø 50 - 80 con utensile diamantato	ø 50 - 80 con utensile diamantato		
	Software	Catalog e Gravostyle™	Catalog e Gravostyle™	Catalog e Gravostyle™	Gravostyle™
	Dedicace™	sì	sì	sì	sì

MATERIALI

		M20 X ONE	M20 X JEWEL	WELASE™ & LW2			
		MECCANICA		LASER FIBRA*	LASER IBRIDO	LASER VERDE	LASER MOPA
Materiali	**Oro, argento, nichel, platino**	⬢	⬢⬡⬍	⬢⬡⬍	⬢	⬢	⬢⬡⬍
Materiali	**Metallo rivestito**	⬢	⬢⬡⬍	⬢⬡⬍	⬢	⬢	⬢⬡⬍
Materiali	**Ottone**	⬢	⬢⬡⬍	⬢⬡⬍	⬢	⬢	⬢⬡⬍
Materiali	**Acciaio, acciaio inossidabile**	⬢	⬢⬡	⬢⬡⬍	⬢	⬢	⬢⬡⬍
Materiali	**Titanio**	⬢	⬢	⬢⬡	⬢	⬢	⬢⬡

⬍ = Taglio/ Oscillazione ⬡ = Incisione / Marcatura profonda ⬢ = Marcatura / Incisione

**Cutting spessore: 20 W = 0,8 mm / 30 W = 1,0 mm / 50 W (solo LW2) = 1,2 mm*

SOFTWARE DI PILOTAGGIO E PROGETTAZIONE

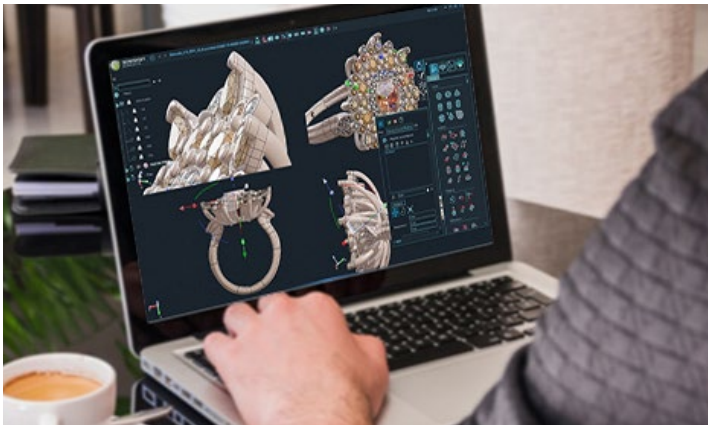

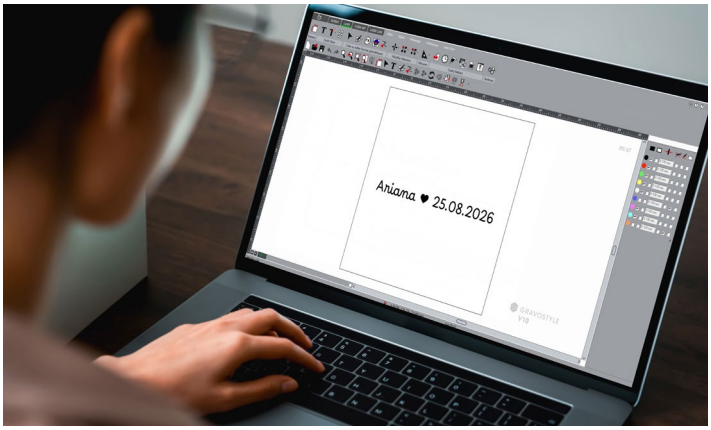

3DESIGN
SOFTWARE SOLUTION

Software 3D per la progettazione di gioielli 100% rivolto agli orafi !

- Guadagnate tempo e in efficienza con 3DESIGN.
- 100% dedicato alla progettazione di gioielli in 3D (modellazione organica, rendering realistico...).
- Compatibile con Mac e PC.
- Formazione, servizi e supporti associati.

GRAVOSTYLE

L'unico software CAD/CAM per guidare le macchine per incisione Gravotech

- Sfrutta appieno le capacità delle macchine Gravotech.
- Modifica di disegni, loghi, foto: taglio e 3D.
- Versione da catalogo per un utilizzo rapido in ambiente retail.



Hai bisogno di aiuto per scegliere la tua macchina per l'incisione di gioielli?
Scopri la nostra guida completa.



GRAVOTECH
by BRADY

info.it@gravotech.com
+39 011 935 27 14
www.gravotech.it

GRAVOTECH ITALIA SRL
Via Rivera, 138,
10040, Almese, Italy

Distribuito da:

Seguiteci: gravotech.off · Gravotech Group · Gravotech · Gravotech - Gravograph

Gravotech-THE JEWELER-10-2026-it-IT. Le informazioni, le foto e le illustrazioni contenute in questo documento non sono vincolanti e possono essere modificate senza preavviso.
Questo documento non è contrattuale. Gravograph™, Gravotech™, Technifor™, WeLase™, Gravostyle™ e Dedicace™ sono marchi utilizzati, in attesa di registrazione o registrati di una società del Gruppo Gravotech.
©Gravotech Marking - 466 rue des Mercières - ZI Périca - 69140 Rillieux-la-Pape - Francia. Société par Actions Simplifiée con un capitale sociale di 26 749 016 € - SIREN : 334 818 515 RCS Lyon.