LIGHTSPEED
ACCESSORI

GRAVOTECH
by BRADY

Tavole Quick Switch

Vedi la pagina web

Adatto per
Migliorare il posizionamento degli oggetti e la qualità di taglio

Caratteristica principale
Cambiare tavola al volo senza attrezzi

SISTEMA MAGNETICO PER CAMBIARE TAVOLA IN BASE ALLE ESIGENZE

- **Cinque tavole diverse** per ogni applicazione LightSpeed: dall'**incisione di precisione al taglio perfetto.**
- **Cambiate tavola** tutte le volte che è necessario senza rischiare errori grazie al **posizionamento magnetico.**
- Disegnato per sfruttare la gestione ottimizzata del flusso d'aria delle macchine LightSpeed.

Modello	Rif.
Tavola standard	**92692**
Tavola ferromagnetica	**92693**
Tavola per il taglio	**92691**
Tavola con lame	**92694**
Tavola di precisione	**92690**

Accessori per tavole

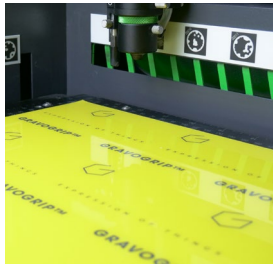

Gravogrip™

Per lavorare con materiali flessibili come carta, tessuto o Flexilase™, **il supporto in silicone Gravogrip™ garantisce un fissaggio e una planarità ideali.**
Dimensioni del foglio: 610 x 305 mm
Rif. 71052

Kit per il taglio con pin

Posizionabili ovunque sulla tavola laser, i pin riducono al minimo il punto di contatto tra il materiale e la tavola per **evitare totalmente la riflessione del fascio**, mantenendo al contempo il pezzo in posizione una volta tagliato.
Rif. 27352

LightSpeed EasyFix

Questo kit contiene 3 supporti magnetici compatibili con la tavola ferromagnetica Quick Switch. È una soluzione ideale per bloccare i cilindri da incidere.
Rif. 93815

Click Lens

Scoprite la pagina web

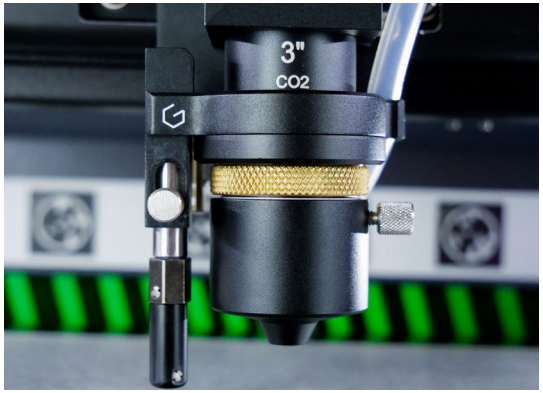

Adatto per
Sia l'incisione di precisione che il taglio di materiali spessi

Caratteristica principale
Cambiare istantaneamente la distanza focale da 1,5" a 4"

MONTAGGIO DELLA LENTE RAPIDO E SENZA ATTREZZI

- Le lenti Click Lens si montano istantaneamente sulla testa laser grazie a un **sistema magnetico, senza bisogno di attrezzi.**
- Ogni lente viene posizionata perfettamente ogni volta, **riducendo gli errori di regolazione e garantendo risultati costanti.**

Ogni distanza focale corrisponde ad un uso specifico. Scegliete la lente Click Lens più adatta all'applicazione per ottenere le migliori prestazioni dal vostro laser.

CO2	Ideale per	Rif.
1,5''	Incisione di precisione	**92681**
2''	Polivalenza quotidiana	**92682**
3''	Incisione e taglio combinati	**92683**
4''	Taglio di materiali spessi	**92684**
2'' * *Extra clearance*	Aumenta la distanza di lavoro tra la lente e l'oggetto da incidere, perfetta per incidere oggetti con bordi o oggetti profondi	**92774**
4'' * *Extra clearance*		**92805**

Con i laser CO2 è fornita la lente da 2''.

**Lente Extra clearance:*
- *La lente da 2" consente una distanza aggiuntiva di 12 mm.*
- *La lente da 4" consente una distanza aggiuntiva di 62,5 mm.*

COME SCEGLIERE LA LENTE CLICK LENS?

Le distanze focali corte garantiscono **la massima precisione**, mentre le distanze focali più lunghe migliorano la **capacità di taglio.**

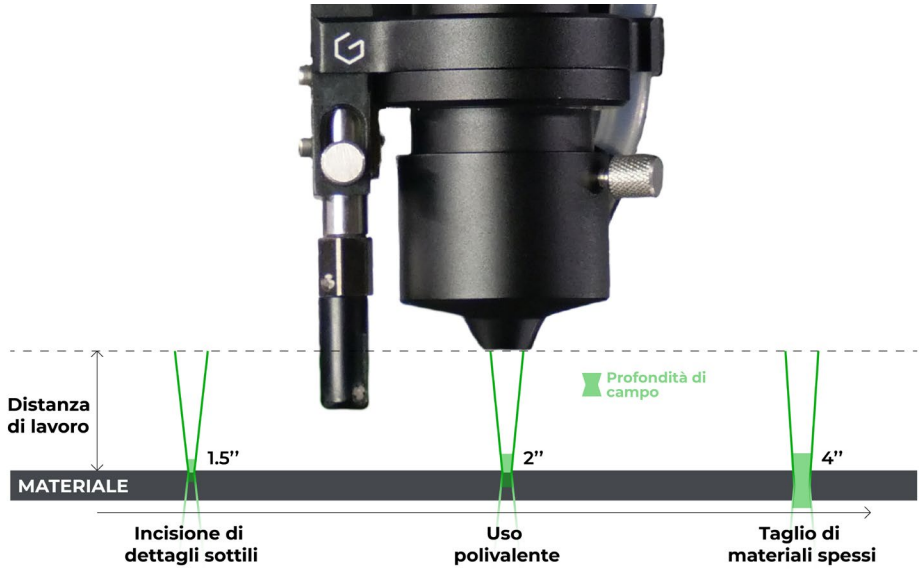

- **Lente per l'incisione da 1,5":** Con un angolo di lunghezza focale molto stretto, questa lente è disegnata per l'incisione più dettagliata. È ideale per testi di piccole dimensioni, loghi complessi e incisioni di alta precisione in generale.
- **Lente per l'incisione da 2":** Questa lente polivalente è perfetta per l'uso quotidiano. È adatta sia per l'incisione che per il taglio standard sulla maggior parte dei materiali.
- **Lente per l'incisione da 4":** Con l'angolo di lunghezza focale più ampio della gamma, questa lente è disegnata per il taglio di materiali spessi. Garantisce un taglio nitido.

Kit per pulizia ottica

La lente è un componente ottico fondamentale che deve rimanere **pulito e protetto**. Questo kit contiene tutto il necessario per pulire le lenti: soluzione detergente, salviette e bastoncini di cotone.

(Incluso con ogni acquisto di LightSpeed 300)

Rif. 26327

Dispositivo cilindri

Rif. 92696

Vedi la pagina web

Diametro max.: 160 mm
Lunghezza max.: 390 mm
Angolo di inclinazione max.: 10°

Adatto per
L'incisione di oggetti cilindrici o conici

Caratteristica principale
Trasforma l'asse Y in un movimento rotante

SCOPRITE L'INCISIONE CILINDRICA

- Perfetta per **bicchieri** e **articoli promozionali**, aumenta il valore della vostra produzione laser.
- Installazione rapida e **posizionamento stabile** per risultati di incisione costanti e ripetibili.
- **Venduto con 5 coni,** per bloccare e fissare vari oggetti cilindrici da incidere.

Modello	Rif.
Cono maschio Ø 15-75 mm	**14338**
Cono maschio Ø 20-105 mm	**87389**
Cono maschio Ø 65-120 mm	**14339**
Cono femmina Ø 16-60 mm	**14344**
Cono femmina Ø 90-106 mm	**86852**

Adattatore per piccoli oggetti

Questo adattatore per piccoli oggetti è ideale per personalizzare **regali come braccialetti e tazze.**

Diametro dell'oggetto: tra 1 e 100 mm

Rif. 92119

Altri accessori

Kit compressore

Il kit compressore (air assist integrato) è un **accessorio indispensabile** per le officine prive di un impianto di aria compressa.
Integrato **direttamente nella macchina** in fabbrica, alimenta il **sistema di assistenza d'aria (air assist) durante l'incisione e il taglio senza richiedere un collegamento esterno.**

Modello	Rif.
100 V	**92742**
110 V	**92743**
220 V	**92744**

Dongle Wi-Fi

Chiave di connessione alla rete Wi-Fi, questo accessorio consente di collegare la macchina laser a una **rete wireless** senza utilizzare un cavo Ethernet.

Rif. 92748

Pulsante di arresto di emergenza

Questo accessorio, **molto apprezzato dalle industrie,** consente di aggiungere un pulsante di arresto di emergenza alla macchina LightSpeed. Grazie al suo **supporto magnetico**, può essere posizionato ovunque direttamente sulla macchina o su una superficie metallica vicina.

Rif. 92803

Perché la depurazione dell’aria è importante?

L'incisione e il taglio laser generano **fumo, particelle e odori** che influiscono direttamente sulle prestazioni della macchina, sulla sicurezza dell'operatore e sulla qualità finale. Un adeguato sistema di depurazione non è facoltativo; è **indispensabile.**

COSA FA UN SISTEMA DI DEPURAZIONE?

- Elimina fumo e particelle alla fonte
- Filtra polvere, fumi e odori
- Mantiene un ambiente di incisione pulito e sicuro

PERCHÉ È FONDAMENTALE INVESTIRE IN UN SISTEMA DI DEPURAZIONE?

- Protegge l'operatore e l'area di lavoro
- Preserva la qualità e l'uniformità dell'incisione
- Prolunga la durata della macchina e degli elementi ottici

PERCHÉ UN SISTEMA DI DEPURAZIONE È MIGLIORE DI UNA TURBINA?

Per un uso professionale, la filtrazione è fondamentale per **garantire sicurezza, conformità e risultati costanti.**

Ventilazione esterna

- Rilascia i fumi all'esterno
- Dipende dalla configurazione dell'edificio
- Nessuna filtrazione delle particelle nocive
- Non sempre conforme

Sistema di depurazione

- Filtra l'aria prima di rilasciarla
- Soluzione Plug & Play
- Filtrazione multipla (particelle + odori)
- Più sicuro per l'ambiente interno

SISTEMI DI DEPURAZIONE GRAVOTECH

COME SCEGLIERE UN SISTEMA DI DEPURAZIONE ADATTO ALLE PROPRIE ESIGENZE?

Una portata d'aria insufficiente provoca un accumulo di fumo, una **riduzione della qualità e una contaminazione più rapida delle lenti.**

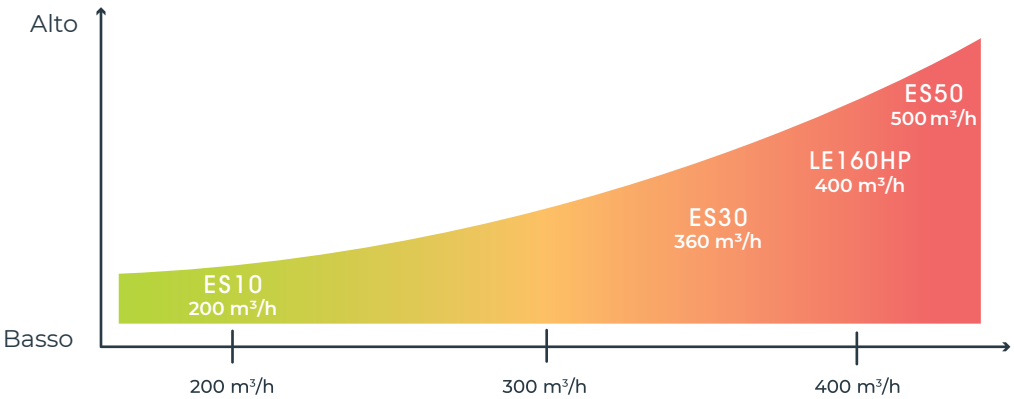

Incisione
Portata moderata per l'estrazione di particelle fini

Taglio
Portata d'aria maggiore per l'estrazione del fumo

Produzione intensiva
Portata d'aria elevata e costante consigliata

LE160HP

Scoprite la pagina web

Adatto per
Officine e spazi di produzione dedicati

Portata d'aria massima
400 m³/h

ARIA PULITA E PRESTAZIONI LASER COSTANTI

- Mantenete **un'area di lavoro pulita e sicura,** priva di fumi generati dal laser. Disegnato per ambienti di produzione a medio e alto volume, questo sistema di depurazione è **ideale per i lavori di taglio.**
- Questo sistema di depurazione dedicato può anche essere **un supporto all'altezza del piano di lavoro per il vostro LightSpeed.**
- Grazie ad un'integrazione facile del depuratore, il collegamento alla macchina laser avviene **senza tubi visibili.** La macchina si collega direttamente quando viene posizionata sul sistema di aspirazione.

State cercando un sistema di depurazione compatto?

Gamma ES

Facile da spostare; disponibile in tre dimensioni per **adattarsi a tutti gli spazi** e alla quantità di fumo prodotta dalla macchina.

Portata d'aria massima	
ES10	200 m³/h
ES30	360 m³/h
ES50	500 m³/h

Filtri per l'aspirazione

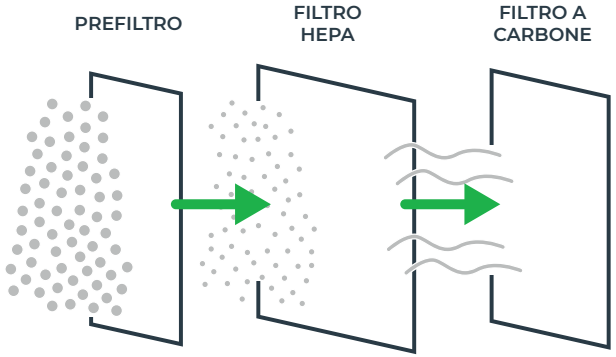

Filtri per LE160HP

Modello	Rif.
Prefiltro 1	**49286**
Prefiltro 2	**50113**
Filtro HEPA	**49281**
Sacchetti di carbone (x4)	**49284**
Filtro a carbone (con carbone attivo)	**49282**

Filtri per gamma ES

	ES10 / ES30	ES50
Prefiltro	**Rif. 56329**	**Rif. 62671**
Filtro HEPA	**Rif. 56329**	**Rif. 62671**
Sacchetto di carbone	**Rif. 58073**	**Rif. 62673**

Avete bisogno di **un esperto** per aiutarvi con la vostra nuova macchina, per una formazione specifica o per la manutenzione preventiva?

Contattate il nostro team di assistenza →

Avete bisogno di una ricarica di carbone attivo?
Chiedete il seguente riferimento al vostro rappresentante commerciale locale: **Rif. 49285**
(Carbone attivo, sacco di ricarica da 25 kg)

Gravotech, leader nelle soluzioni di marcatura permanente

85+
anni di esperienza a garanzia di una marcatura affidabile

25+
anni di esperienza nella progettazione di laser da banco

30
prodotti venduti all'ora, in tutto il mondo in diversi settori

1
partner che fornisce soluzioni di marcatura end-to-end

CONTATTATECI

info.it@gravotech.com
+39 011 935 27 14
www.gravotech.it

GRAVOTECH ITALIA SRL
Via Rivera, 138,
10040, Almese, Italy

DISTRIBUITO DA

SEGUICI

Gravotech
gravotech.off
Gravotech Group
Gravotech - Gravograph

Gravotech-LightSpeed-Accessories-10-2026-it-IT. Le informazioni, le foto e le illustrazioni contenute in questo documento non sono vincolanti e possono essere modificate senza preavviso. Questo documento non è contrattuale. Gravograph™, Gravotech™, Technifor™, WeLase™, Gravostyle™ e Dedicace™ sono marchi utilizzati, in attesa di registrazione o registrati di una società del Gruppo Gravotech.
© Gravotech Marking - 466 rue des Mercières - ZI Périca - 69140 Rillieux-la-Pape - Francia. Société par Actions Simplifiée con un capitale sociale di 26 749 016 € - SIRENA: 334 818 515 RCS Lyon.